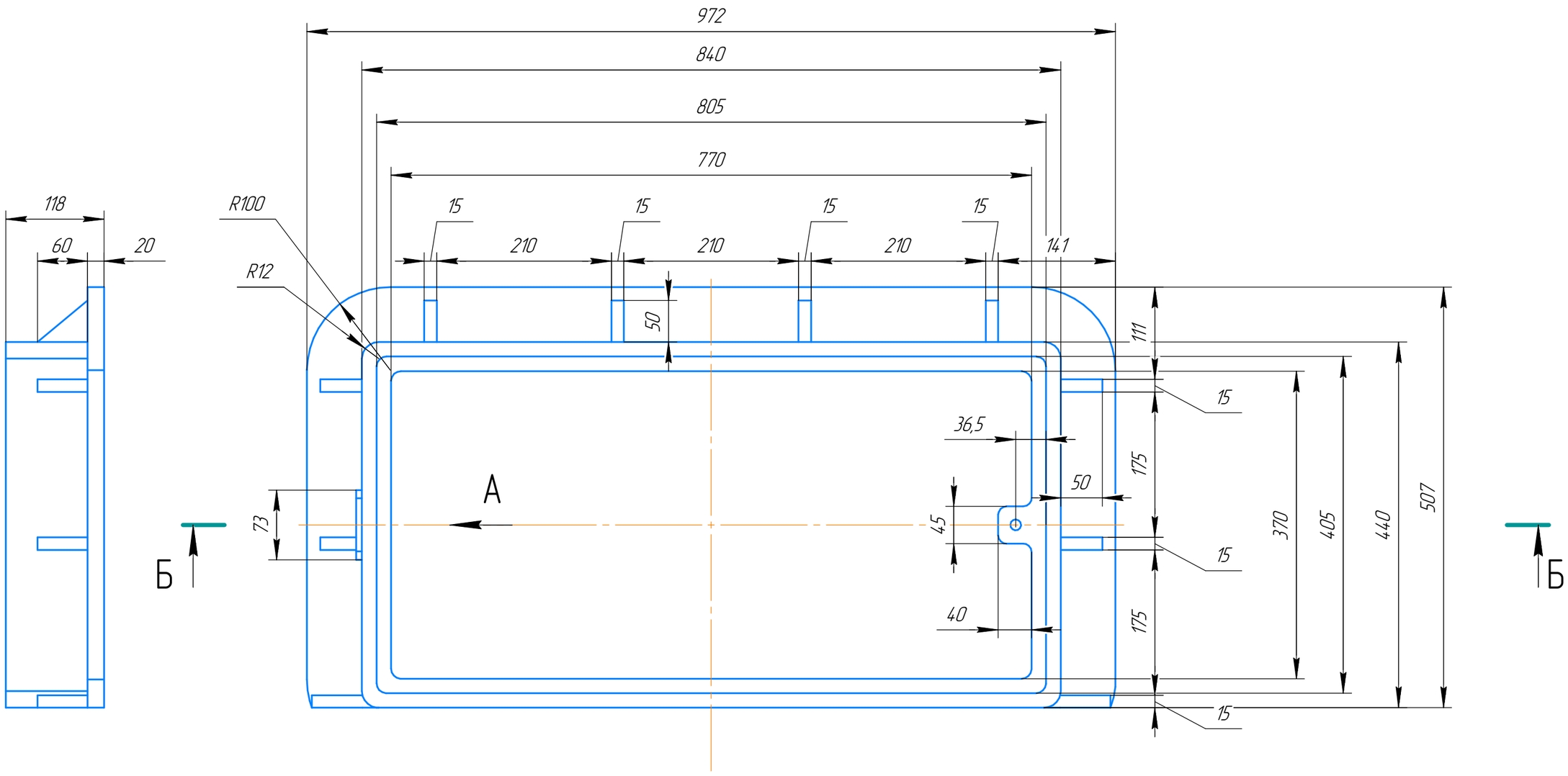

Б–Б

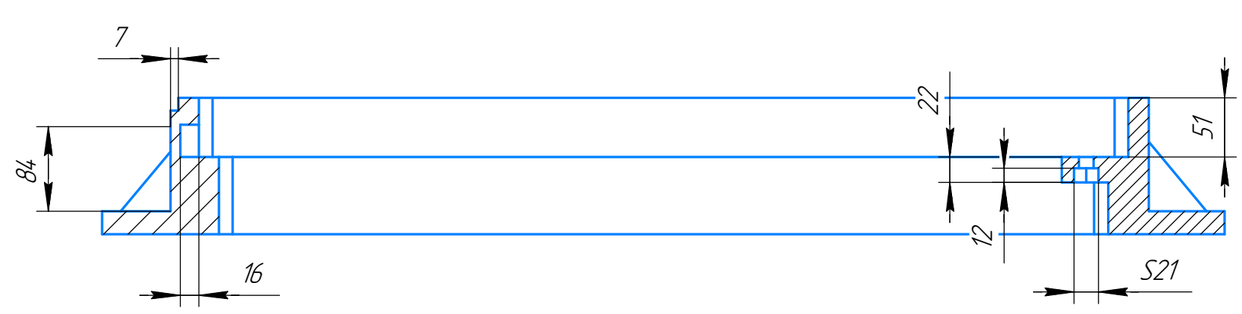

А(2:1)

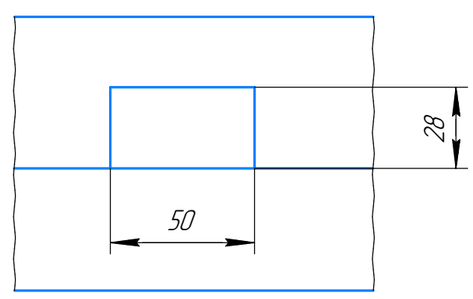

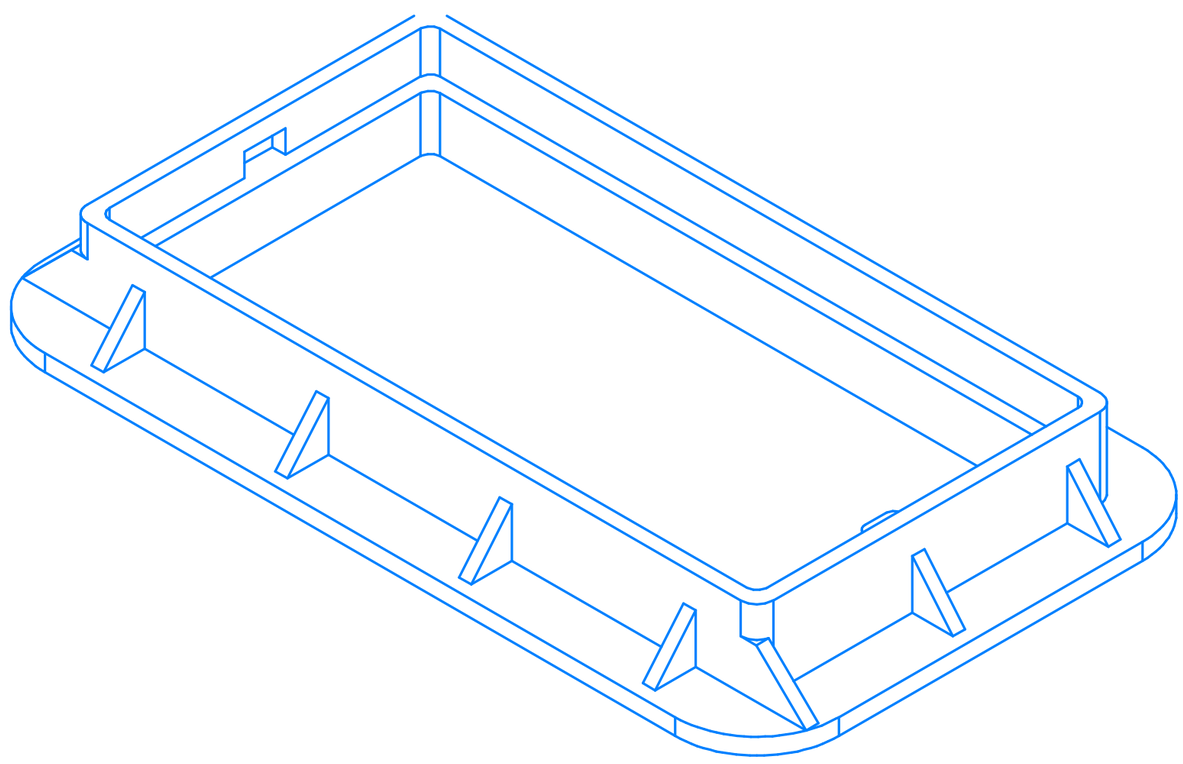

Согласовано

Взам. инв. №

Подп. и дата

Инв. № подл.

Digitally signed by Tomiţă Sergiu
Date: 2022.02.16 13:46:03 EET
Reason: MoldSign Signature
Location: Moldova

Изм.	Кол.уч.	Лист	№док.	Подп.	Дата	Корпус	Стадия	Лист	Листов

Формат А1